令和 5 年度
釧路新聞社杯争奪 中学校バスケットボール大会【男子】

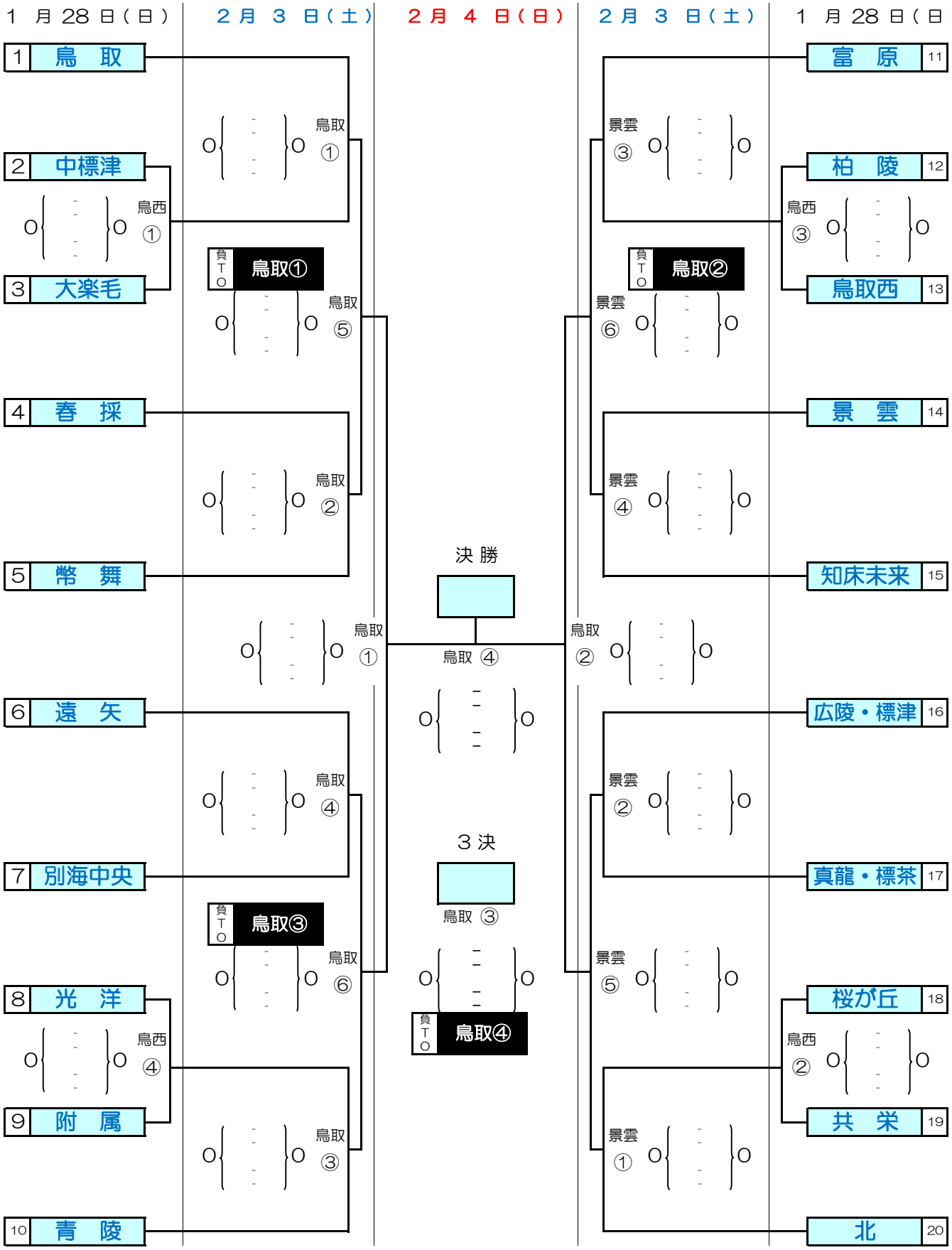
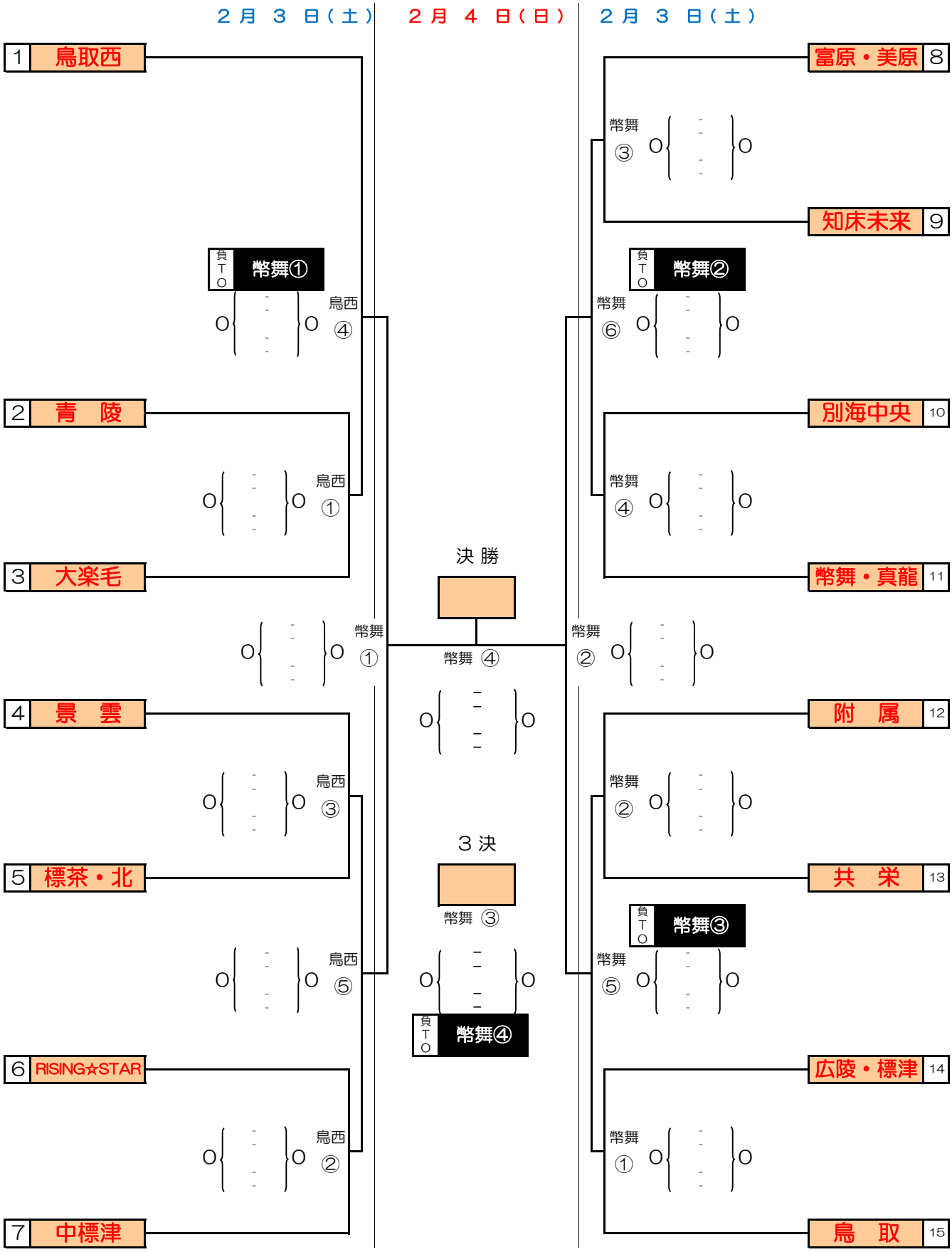
令和 5 年度
釧路新聞社杯争奪 中学校バスケットボール大会【女子】