令和 5 年度
北海道U15バスケットボール選手権大会釧路地区予選【女子】

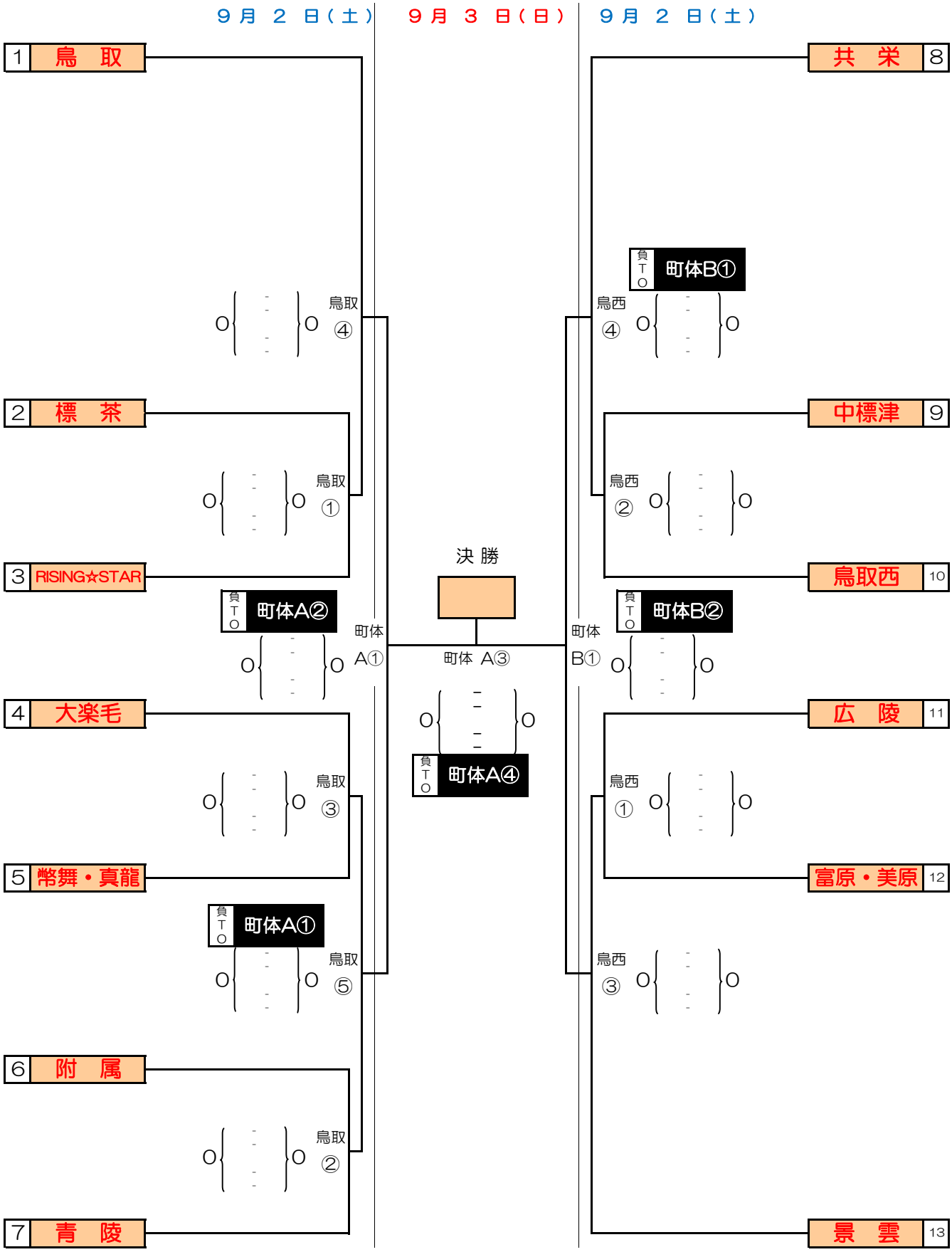
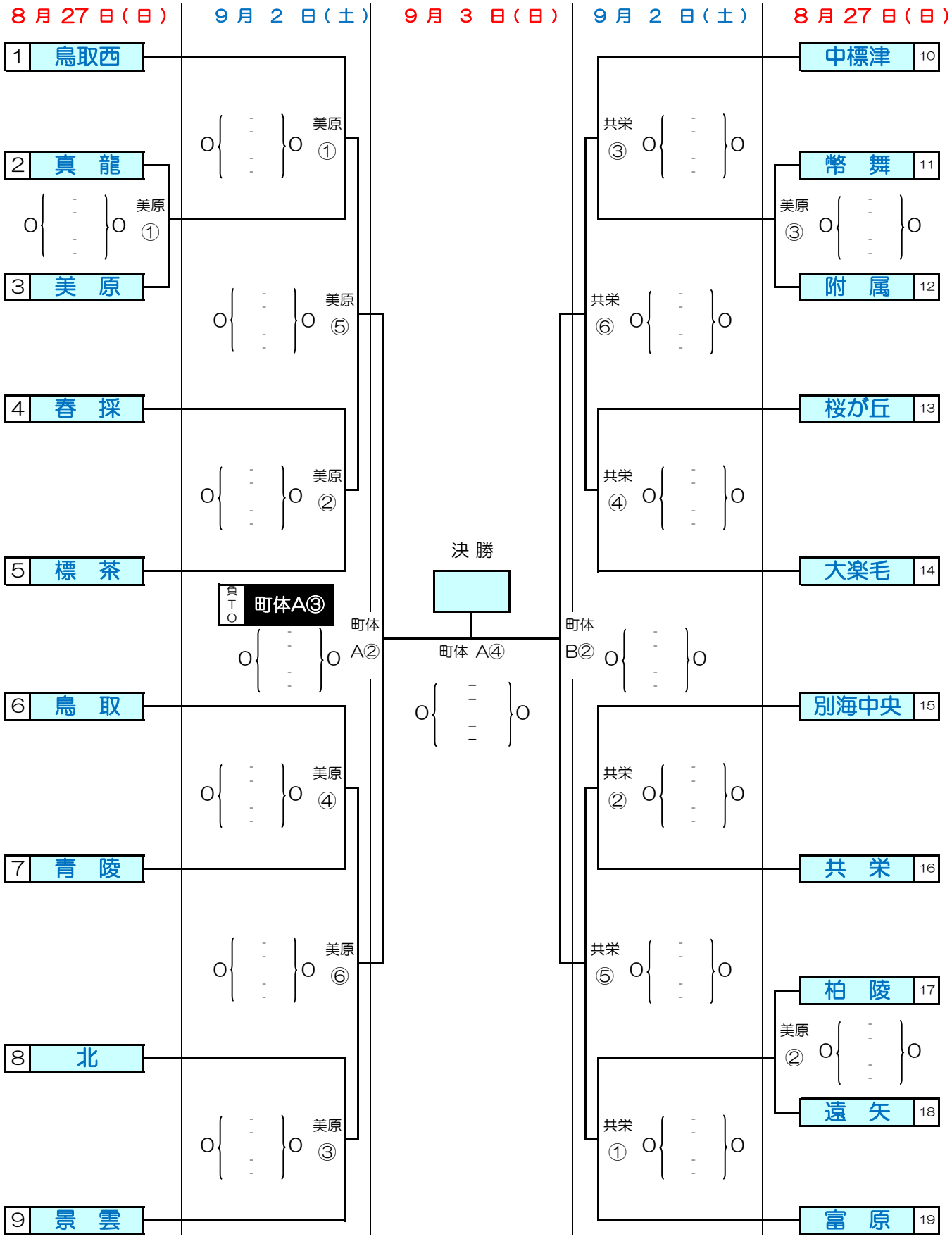
令和 5 年度
北海道U15バスケットボール選手権大会釧路地区予選【男子】